長尺CNC加工機

IAM3350

取扱説明書

IWASHITA INDUSTRIAL CO.,LTD.

機械番号：１１２３３１１

2．仕様説明

2．1　機械本体仕様

・主軸の左右最大移動距離（X軸）	５０５０　mm
・主軸の前後最大移動距離（Y軸）	３３０　mm
・主軸の上下最大移動距離（Z軸）	３００　mm
・主軸端とバイス上面との距離	１５０～４５０　mm
・主軸穴形状	ＢＴ４０
・主軸最高回転数	８０００　ｒｐｍ
・切削送り速度	１～４０００　mm／ｍｉｎ
・早送り速度（X）	２４０００　mm／ｍｉｎ
（Y、Z）	１５０００　mm／ｍｉｎ

・モータ関係

主軸モータ（ＡＣスピンドルモータ）	３．７／５．５　ｋｗ
X軸送りモータ（ＡＣサーボモータ）	６．０　ｋｗ
Y軸送りモータ（ＡＣサーボモータ）	２．７　ｋｗ
Z軸送りモータ（ＡＣサーボモータ）	４．５　ｋｗ
ＡＴＣ割出モータ（ＡＣサーボモータ）	０．４　ｋｗ

・フレックスクランプ（支給品）　１０　式

・昇降式ストッパー　左右各１　式

・オイルミスト装置（ブルーベ製）　１　式

・リジットタップ機能　１　式

・バイス分割機能（分割位置選択式）　１　式

・ＲＳ２３２Ｃインターフェース　１　式

・ペンダント型手動パルス発生器　１　個

・昇降式ビニールカバー　左右各１　式

・空気源　３００ＮＬ／ｍｉｎ以上　０．６　Ｍｐａ

・所要電源容量　ブレーカ　７３Ａ　２４　ＫＶＡ

・ＮＣ装置　ＦＡＮＵＣ　Ｓｅｒｉｅｓ　０ｉ　ＭＯＤＥＬ　Ｃ

２．２　ＡＴＣ装置仕様

・工具選択方式	ランダム近回り
・工具収納本数	１６　本
・工具最大径	φ９７　mm
・工具最大長	２５０　mm
・工具最大重量	８　ｋｇ
・工具シャンク形状	ＢＴ４０
・プルスタッド形状	ＭＡＳ－１　型 （Ｐ４０Ｔ－１）

２．３　数値制御装置仕様

１）制御軸

・制御軸　３軸（ＸＹＺ軸）
・同時制御軸数　３軸
・最小設定単位　０．００１mm
・Ｚ軸キャンセル
・マシンロック
・記憶形ピッチ誤差補正
・ファイン加減速

２）運転操作

・自動運転
・ＤＮＣ運転
・ＭＤＩ運転
・プログラム番号サーチ
・ドライラン
・シングルブロック
・ジョグ送り
・手動レファレンス点復帰
・手動ハンドル送り　ペンダント型手動パルス発生器
・ハンドル割り込み
・自動電源遮断

３）補間機能

・位置決め　Ｇ００
・直線補間　Ｇ０１
・一方向位置決め　Ｇ６０
・円弧補間　Ｇ０２、Ｇ０３
・ヘリカル補間
・ドウェル
・レファレンス点復帰　Ｇ２８
・レファレンス点復帰チェック　Ｇ２７
・スキップ　Ｇ３１

４）送り機能

・早送り速度（Ｘ）　２４m／ｍｉｍ
（Ｙ、Ｚ）　１５m／ｍｉｎ
・早送りオーバライド　Ｆ０(400/min)／２５／５０／１００％
・送り速度オーバライド　０～２００％
・Ｆ１桁送り
・ジョグオーバライド　０～４０００mm／ｍｉｎ
・自動加減速
・切削送り補間後直線加減速
・ＡＩ先行制御　Ｇ０５．１

５）プログラム入力

・ＥＩＡ／ＲＳ２４４／ＩＳＯ　自動判別
・ラベルスキップ
・プログラム番号　０４桁
・アブソリュート／インクレメンタル指令
・小数点入力
・平面選択　Ｇ１７・Ｇ１８・Ｇ１９
・座標系設定　Ｇ９２
・ワーク座標系設定　Ｇ５２～Ｇ５９
・マニュアルアブソリュート　オン／オフ
・任意角度面取りコーナＲ

・サブプログラム呼び出し　４重
・カスタムマクロＢ
・カスタムマクロコモン変数追加
・穴明け用固定サイクル
・円弧半径Ｒ指定
・オプショナルブロックスキップ
・自動コーナオーバライド
・自動コーナ減速
・円弧半径による送り速度クランプ
・スケーリング
・座標回転
・プログラマブルミラーイメージ

６）補助機能／主軸機能
・補助機能　Ｍ２桁
・補助機能の複数指令　３個
・主軸機能　Ｓ４桁
・主軸オーバライド　５０～２００％

７）工具機能／工具補正機能
・工具機能　Ｔ２桁
・工具補正個数　４００個
・工具長補正　Ｇ４３、Ｇ４４、Ｇ４９
・工具径補正Ｃ　Ｇ４０、Ｇ４１、Ｇ４２
・工具長測定

８）編集操作
・テープ記憶長　６４０ｍ（２５６Ｋ　ｂｙｔｅ）
・登録プログラム個数　４００個
・テープ編集
・拡張テープ編集
・プログラムプロテクト

９）設定／表示
・状態表示
・時計表示
・現在位置表示
・プログラム表示
・自己診断機能
・アラーム履歴表示
・ヘルプ機能
・日本語表示
・部品数、稼動時間表示

１０）データ入力
・リーダパンチャインターフェース

２．４　標準付属品

・レベリングプレート
・レベリングボルト
・アンカーボルト
・標準工具（レンチ、スパナ、ドライバ等）
・ヒューズ類（予備品）
・イワシタ取扱説明書、電気回路図、保守データ表
・ＦＡＮＵＣ取扱説明書、保守説明書

２．５　特別付属品

・照明灯
・オイルミスト装置（ブルーベ製）　１式
・パトライト（シグナルタワー：３段）
・Ｘ軸背高スライドカバー
・移動型主操作盤（移動量：３．５ｍ）
・着脱式側面カバー（左右各１式）
・定寸ストッパ追加（左側）
・機械前面昇降式ビニールカバー（左右分割）
・各摺動部、ボールネジ自動給油潤滑
・Ｙ軸摺動部カバー
・自動工具長測定機能、自動工具長測定装置
・エアバイス分割制御
・フレックスクランプ取付ベース　１０式
・フレックスクランプ（支給品）　１０式

2．6　主要外観寸法図

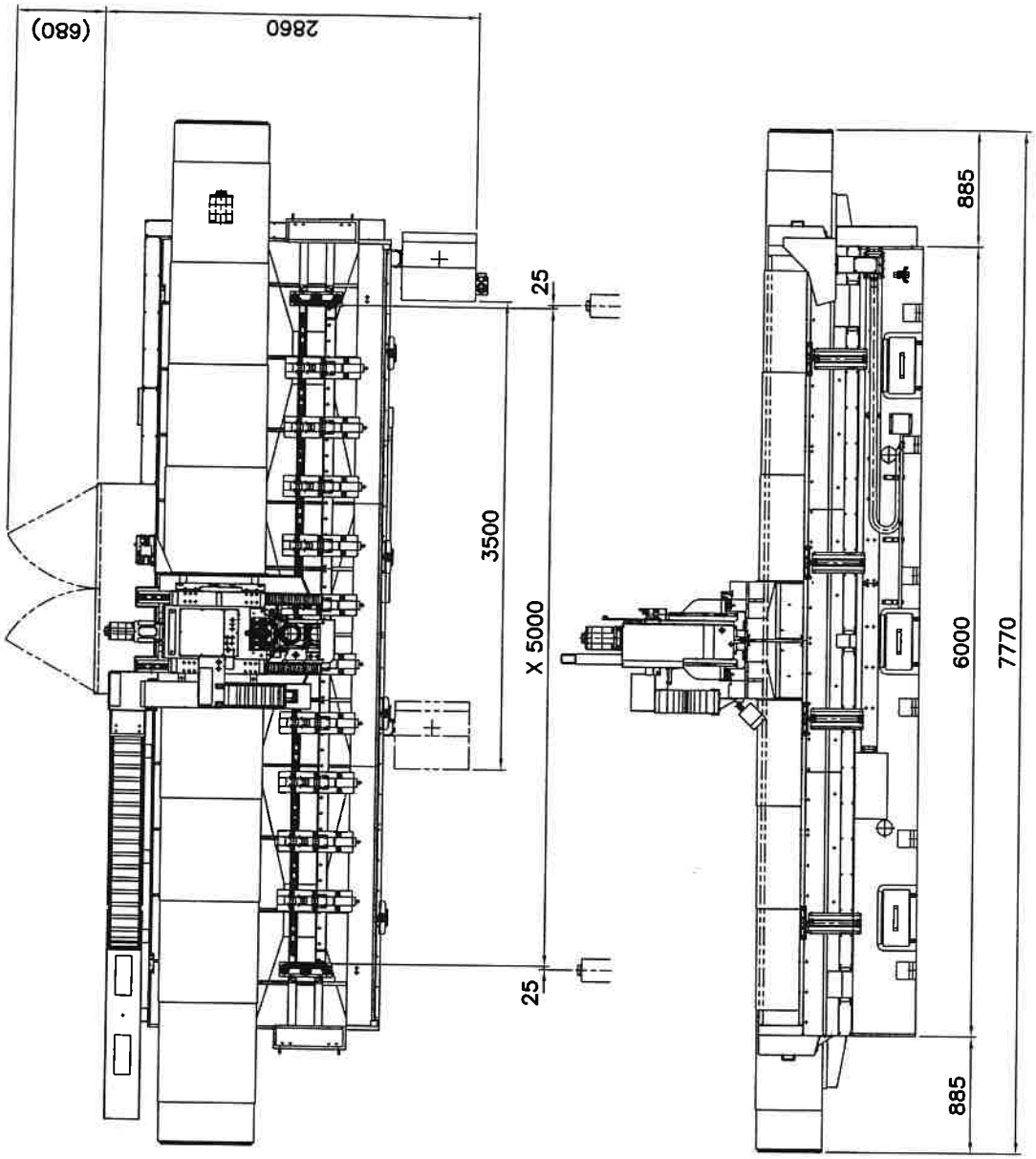
(680)
2860
25
3500
X 5000
25
885
6000
7770
885

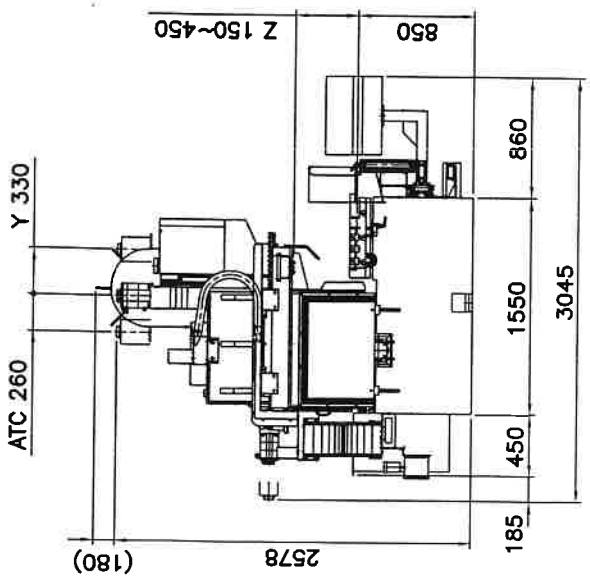
Z 150~450
850
860
Y 330
1550
3045
ATC 260
450
185
(180)
2578